FLIGHTING
追光者

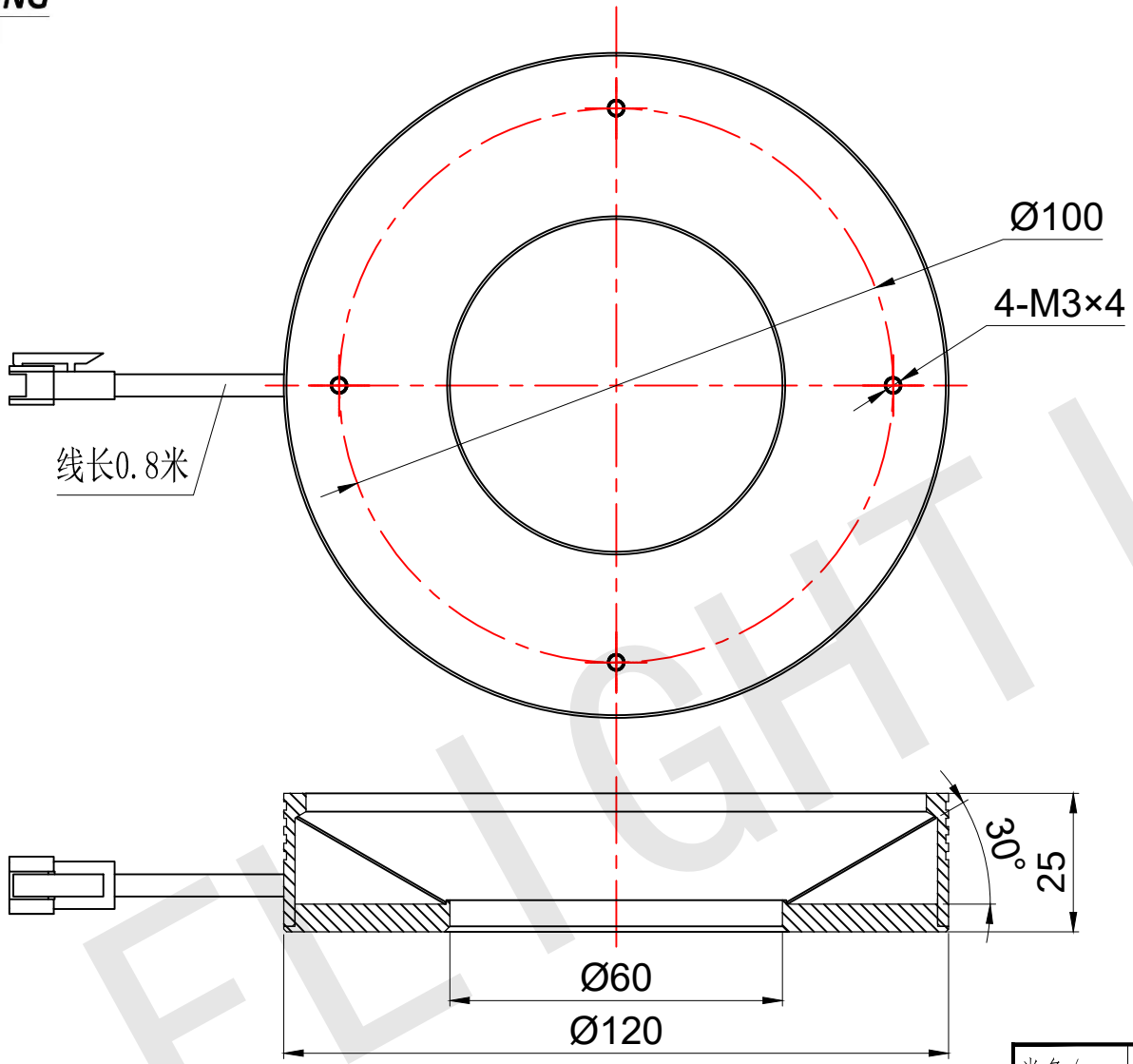

整体尺寸（装配误差）：-0.5 ~ +1.5mm
电源线长度误差：±50mm
安装孔尺寸误差：±0.2mm

光色/Color	功率 Power	电压 voltage	波长 Wavelengh
红外/IR	8.8W	24V	850nm
红光/Red	8.8W	24V	625nm
绿光/Green	11W	24V	525nm
蓝光/Blue	11W	24V	470nm
白光/White	11W	24V	

FLIGHTING
追光者（苏州）智能科技有限公司

品名 Model	FL-R-12060		
品号 Number		设计 Design	YJ001
颜色 Color	黑色	审核 Audit	
版次 Version	A	日期 Date	2021/03/15

FLIGHTING